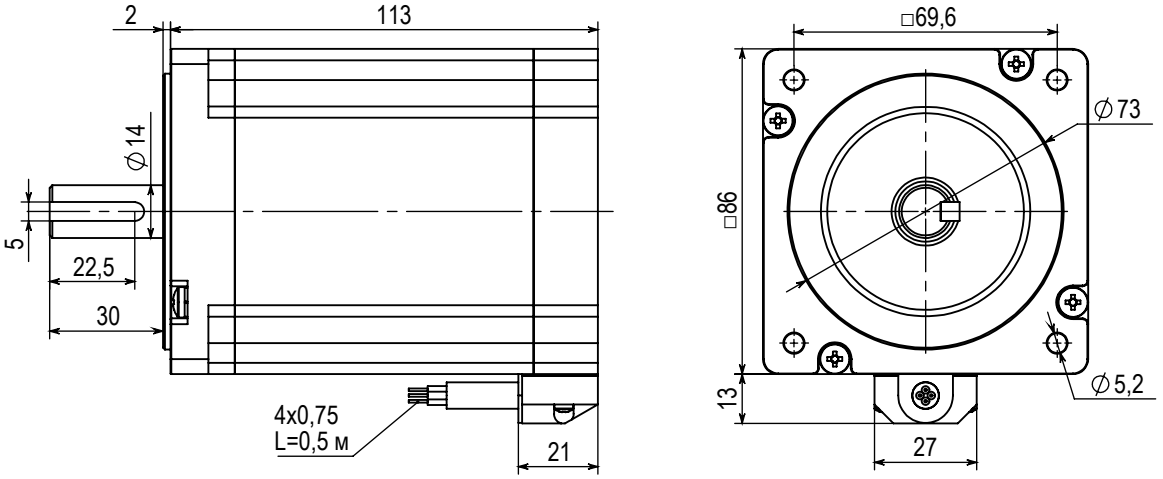

Изм.	Лист	№ докум.	Подп.	Дата
Разраб.				Дата
Пров.				
Т. контр.				
Н. контр.				
Утв.				

Двигатели шаговые
KIPPRIBOR
CM-086.60.8N5

Лит.	Масса	Масштаб
Р		1:2
Лист 1	Листов 1	

KIPPRIBOR

Перв. примен.

Справ. №

Подп. и дата

Инв. № дубл.

Взам. инв. №

Подп. и дата

Инв. № подл.

Копировал

Формат А4