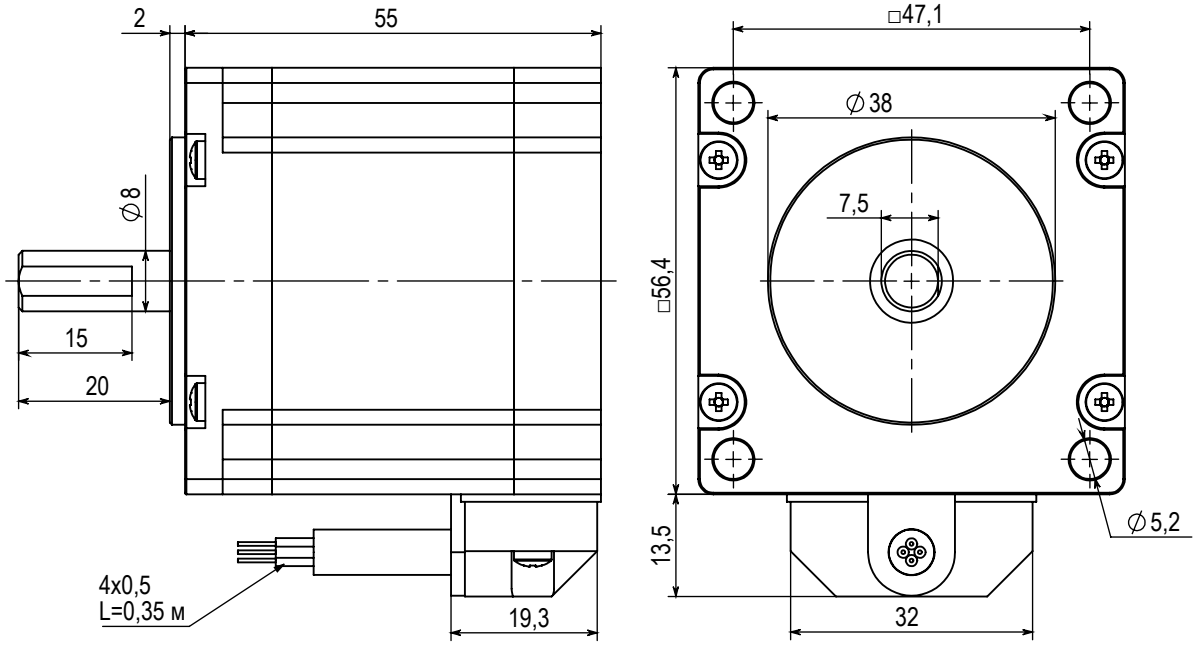

Изм.	Лист	№ докум.	Подп.	Дата	Двигатели шаговые KIPPRIBOR CM-057.30.1N2	Лит.	Масса	Масштаб
Разраб.				Дата		Р		1:1
Пров.						Лист 1	Листов 1	
Т. контр.								
Н. контр.						KIPPRIBOR		
Утв.								

Перв. примен.

Справ. №

Подп. и дата

Инв. № дубл.

Взам. инв. №

Подп. и дата

Инв. № подл.

Копировал

Формат А4